Brukermanual for lysmast

X-CHAIN

Innholdsfortegnelse

1.0 Generell informasjon
1.1 Dokumentasjon levert med maskinen
1.2 Garanti
1.3 Maskinidentifikasjon
2.0 Tekniske spesifikasjoner
3.0 Sikkerhetsregler
3.1 Generelle indikasjoner
3.2 Forholdsregler ved brann
3.3 Forholdsregler for brannfarlig væske
3.4 Elektrisk fare
3.5 Maskinjording
3.6 Vedlikehold
3.7 Sikkerhetsmerker
4.0 Driftsveiledning
4.1 Kontrollpanel
4.2 Plassering og frakobling
4.3 Transport og håndtering
4.4 Stabilisering av enheten
4.5 Styring og bruk av lysene
5.0 Rutinemessig vedlikehold
6.0 Deponering og avvikling
7.0 Reservedeler
8.0 Elektrisk systemoppsett

1. Generell informasjon

Kjære kunde,

Vi ønsker å takke deg veldig mye for å ha kjøpt vår lysmast. Med riktig håndtering og vedlikehold vil dette produktet ha en pålitelig, langsiktig driftstid.
Vår kundeservice er alltid tilgjengelig, dersom du skulle trenge det.

Denne håndboken er beregnet for brukere av utstyret.
Denne håndboken er utarbeidet av informasjon som er tilgjengelig og aktuell på tidspunktet for godkjenning for utskrift. Selskapet forbeholder seg retten til å forbedre sine produkter uten å gi varsel eller pådra seg noen forpliktelse.

Vær oppmerksom på at denne håndboken kan referere til kontroller og tilleggsutstyr som ikke er til stede på din maskin.

Det er viktig at du kjenner maskinen og utstyret og hvordan du skal betjene den ordentlig, så les bruksanvisningen nøye og forstå dem før du bruker lysmasten.

1.1 Dokumentasjon levert med maskinen:

- Brukerhåndbok;

1.2 Garanti

Garantiperioden starter på leveringsdatoen på det første kjøpet. Maskinen er dekket av garanti i tre år fra ovennevnte dato. Bare originale deler skal brukes til å utføre reparasjoner. Hvis du ikke bruker bare originale deler, kan fabrikantens garanti ugyldiggjøres. Selskapet forbeholder seg retten til å be om å få defekte deler tilbake til analyse og konstatering av feilårsak.

Selskapet vil ikke bli holdt ansvarlig dersom:
- maskinen har blitt brukt til å utføre oppgaver som den ikke har blitt designet for;
- maskinen har gjennomgått endringer som ikke er godkjent av selskapet
- bruksforholdene har vært unormale
- Normalt vedlikehold, i samsvar med krav som er angitt av produsenten ikke har blitt fulgt

Ingen tilbakebetaling av utgifter eller utgifter skal belastes produsenten for normalt vedlikehold eller materiale som brukes til å utføre rutinemessig vedlikehold. Garantien er ment å dekke reparasjon eller bytte av defekte deler som er blitt defekte som ett resultat av iboende mangler, og aktivering av reparasjonen bør oppstå som et problem i garantiperioden. Disse reparasjonene vil bli utført gratis.

Vi tilbyr service- og garantitrening for service- og vedlikeholds personell, om nødvendig. Opplæring kan utføres på et depot eller på et sted du ønsker. Ikke nøl med å kontakte oss for ytterligere informasjon.

1.3 Maskinidentifikasjon

Informasjon om maskinmodell, kode og produksjonsår er på enhetens typeskilt. Meld alltid maskinmodellen og serienummeret når du kontakter forhandleren, fabrikken og ved eventuelle bestillinger av reservedeler.
Alle våre produkter er i overensstemmelse med CE-kravene. De er i samsvar med direktivene og oppfyller alle relevante sikkerhetskrav.

Typeskilt:
1) Produsentens logo
2) Produksjonsår
3) CE Logo
4) Maskinmodell
5) Elektriske parametere lamper, (strøm, spenning, frekvens)
6) Elektriske parametere strøminntak, (spenning, strøm, frekvens)
7) Maskindimensjoner
8) Maskinens tørrvekt
9) Maskinens serienummer

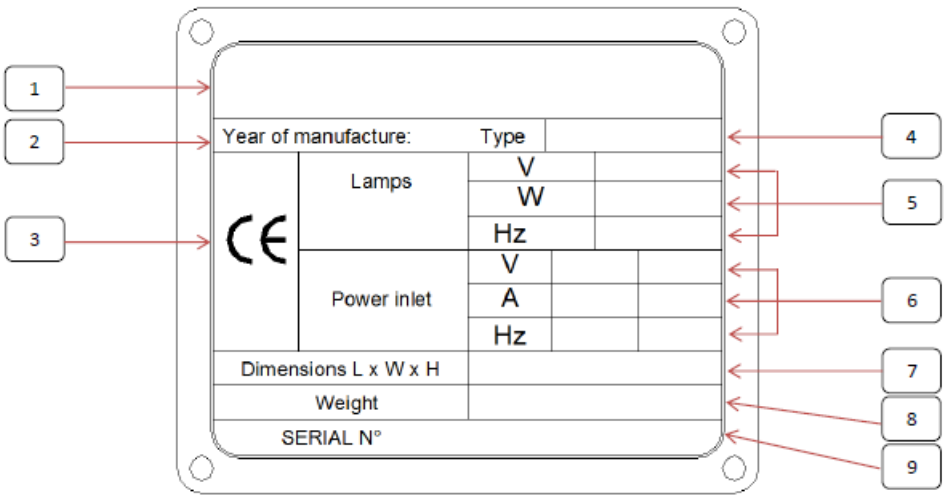

2. Tekniske spesifikasjoner

X-Chain 4x150W LED	
Inntak / Uttak	
Inntaksplugg	16A - 230V
Lys	
lamper	4 LED flomlys
Effekt	150
Opplyst område (5 lux min.) (Kvm)	2000
Mast	
Løftemetode	Manuell vinsj
Maksimal høyde (m)	7,0
Maksimal vindhastighet (km / t)	110
Rotasjon (°)	340
Dimensjoner og vekt	
Dimensjoner i transport (cm) LxBxH	120x80x234
Dimensjoner i drift (cm) LxBxH	185x145x700
Tørrvekt (kg)	318
Tilhengertype	Håndtralle

3. Sikkerhetsinstruksjoner

3.1 Generelle indikasjoner

Vennligst les brukerhåndboken nøye og lær driftsegenskapene og begrensningene
Av maskinen før du bruker den. Produsenten avviser ethvert ansvar for personskade og skade på komponenter på grunn av at sikkerhetsregler ikke overholdes.

Rapporter alle feil til en vedlikeholdsansvarlig person. Hvis det er noen reparasjoner som skal gjøres, må du ikke bruke utstyret før det er løst. Normal service og vedlikehold, hvis utført etter behov, kan forhindre uventet og unødig nedetid. Denne håndboken beskriver standard inspeksjoner, drift og service med de normale sikkerhetsregler som kreves for normale service- og driftsforhold. Husk at det ikke dekker andre enn normale forhold og situasjoner.

Operatører og vedlikeholdspersonell må være sikkerhetsbevisste og varslede for å gjenkjenne mulige drifts- eller vedlikeholdsfarer for sikkerheten til enhver tid. De bør umiddelbart ta de nødvendige forholdsregler for å sikre sikker drift og vedlikehold av maskinen.

- Vær oppmerksom på operasjonelle risikoer som kan oppstå av værendringer. Vet riktig prosedyrer som skal følges ved alvorlig regn eller stor storm.
- Senk masten når det ikke er i bruk, eller hvis det forventes store vinder i området.
- Bruk verneutstyr og sikkerhetsutstyr. Bruk alltid godkjent sikkerhetsutstyr som hansker, vernesko, hjelm, vernebriller, ørevern og støvmasker når det er nødvendig.
- Kjenn alle sikkerhetsavstander og overliggende hindringer for sikker drift av maskinen.
- Masten strekker seg opptil 7 m. Sørg alltid for at området over masten er åpent og klart for noen form for hindring.
- Plasser og betjen belysningsmasten på en fast overflate.
- Maskinen må være i vater og sidestøttene må være ute før masten heves. Støttene må forbli ute mens masten er oppe.
- Hold området rundt maskinen tømt for folk mens du løfter og senker masten.
- Bruk ALDRI en enhet som trenger reparasjon.
- IKKE bruk en lampe uten glasslinsen på plass eller hvis objektivet er skadet.
- Kontroller at vinsjkablene er i god stand og er sentrert på hver remskive.
- IKKE bruk enheten hvis isolasjonen på ledningen er kuttet eller slitt gjennom.
- IKKE tillat uutdannet personell å bruke maskinen.
- Bruk ALDRI en enhet mens du er trøtt, distrahert eller påvirket av narkotika eller alkohol.
- Hold barn og dyr vekk fra maskinen.

3.2 Branntiltak

- Rengjør alt smuss, olje og andre væsker fra komponenter for å minimere brannrisiko og hjelp til å oppdage løse eller skadet komponenter.
- Ha en brannslukker i nærheten. Pass på at brannslokkingen er riktig vedlikeholdt og vær kjent med bruken.
- Ved brann blir følgende gasser utviklet: karbonatanhydrid (eller karbondioksid), pulver, skum, forstøvet vann. Unngå å bruke vannstråler.
- Ved brann, bruk pusteapparat hvis det er tung røyk.

3.3 Brannfarlige forholdsregler

- IKKE rengjør maskinen eller komponentene ved hjelp av brannfarlige væsker.
- IKKE bruk maskinen i områder med eksplosjonsfare eller brann.

3.4 Elektrisk fare

- Før du gjør reparasjonsarbeid, må du alltid koble maskinen fra generatoren / strømnettet.
- Før du utfører sveising på maskinen, må du alltid koble fra maskinen fra generatoren / strømnettet.
- Bruk ALDRI maskinen dersom isolasjon på ledningen kuttes eller slites gjennom.
- Sørg alltid for at lysmasten er godt jordet og sikkert festet.
- Bruk ALDRI lys uten beskyttende linsedeksel på plass eller med linsedeksel som er sprukket eller skadet!

3.5 Maskinjording

For operatørens sikkerhet, må jording av maskinen alltid gjøres oppmerksom på delen av kabelen som skal brukes (aldri å være mindre enn 10 mm2). For tilkobling av jordingskabel, bruk alltid klemmen som ligger i front / høyre vinkel på maskinen, i nærheten av stabilisatoren.

3.6 Vedlikehold

- Tillat kun autorisert og utdannet personell å betjene og vedlikeholde maskinen. Vennligst les brukerhåndbok og servicehåndbok før du betjener eller vedlikeholder maskinen.
- HØYSPENNING! Dette utstyret bruker høyspennings kretser. Vær alltid forsiktig når du har problemer med å feilsøker eller reparere en elektrisk krets.
- Bare en kvalifisert elektriker skal feilsøke eller reparere elektriske problemer som oppstår på maskinen.
- Koble fra strømmen før du fjerner beskyttelsesdeksler på elektriske kretser med høy spenning.
- Utfør aldri jevnlig rutinemessig vedlikehold (rengjøring, etc.) med spenning påsatt.
- Tillat aldri vann å samle seg på undersiden av maskinen. Hvis vann er til stede, ikke utfør vedlikehold!
- IKKE betjen elektriske komponenter hvis klær eller hud er våt.
- Hvis enheten er lagret ute, må du kontrollere kontrollkomponentene for fuktighet. Hvis det er vått, tørk grundig før du starter.
- Vask aldri enheten med høytrykksslange eller med noen form for kraftig vask. .
- Hold unna bevegelige deler. Vær oppmerksom på faren hvis du bruker løse klær.
- Kontroller og erstatt alle etiketter som er manglende eller vanskelige å lese.
- Pass på at slynger, kjeder, kroker, ramper, stikkontakter og andre typer løfteinnretninger er festet forsvarlig og har nok vektbærende evne til å løfte eller holde utstyret trygt.

3.7 Forklaring på sikkerhetsmerker

Oppmerksomhet! Les bruksanvisningen før du bruker maskinen.

Oppmerksomhet, høy spenning! Les bruksanvisningen før du bruker maskinen.

Ikke slukk med vann! Vær oppmerksom på at du ikke berører de bevegelige delene.

Oppmerksomhet! Fare for knusing.

Løftepunkt Kontroller at løfteinnretningen har nok kapasitet til å håndtere maskinens vekt.

Jordingspunkt. Jordingen av maskinen må alltid gjøres med oppmerksomhet på tverrsnittet av kabelen som skal brukes (skal aldri være mindre enn 10 mm2).

4. Brukerveiledning

4.1 Kontrollpanel

Maskinen betjenes via kontrollpanelet.
I figuren under kan du se hovedkontrollene til lysmasten.

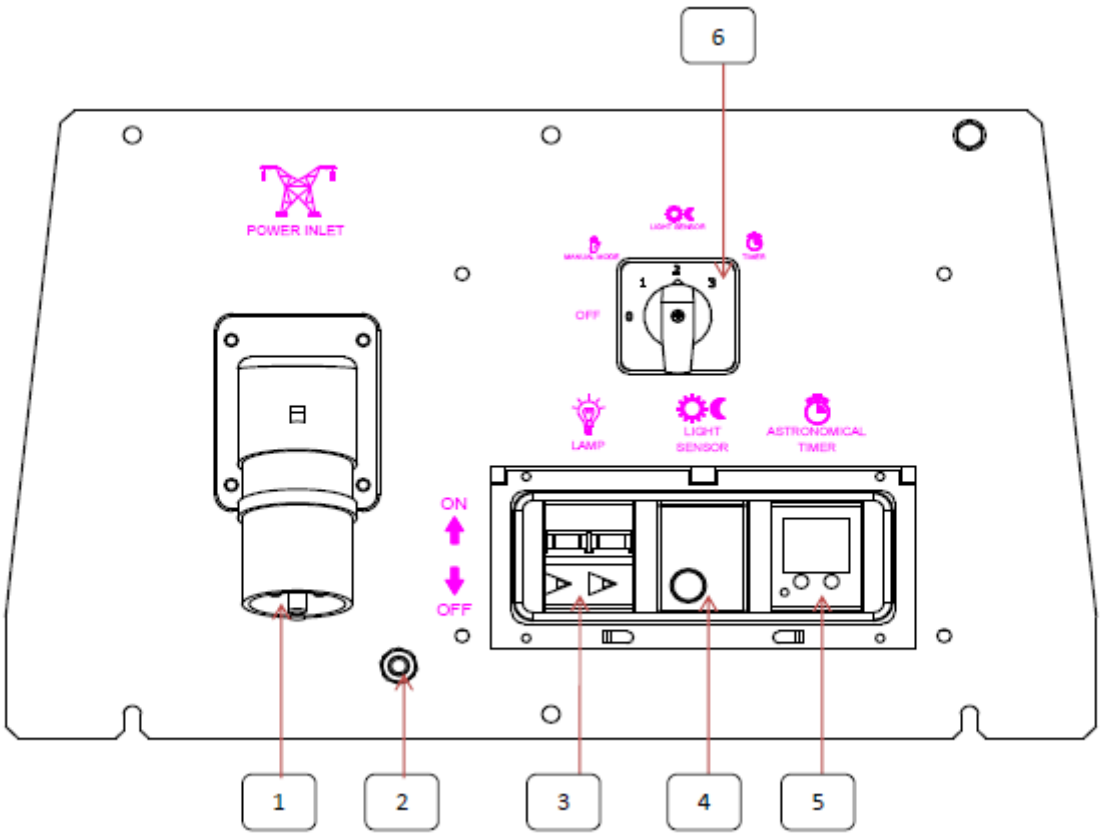

1) Strøminntak 230V 16A
2) Jordkabelklemme
3) Automatsikring 2 pol, 16A
4) Lyssensorrelé
5) Astrour
6) Manuell modus / Lyssensor / Timervelger

4.2 Plassering og frakobling

Når du velger et sted for lysmasten, husk følgende:
- Vurder forholdene nøye før du plasserer og betjener maskinen.
- Arbeidsområdet skal være relativt godt og solid. Dette vil sikre jevn, problemfri heving av masten
- Ikke plasser masten i nærheten av luftledinger eller høyspentlinjer!
- Løft aldri masten eller bruk masten uten å koble enheten ordentlig!
- For maksimal lysdekning og belysningseffektivitet, lokaliser enheten på bakkenivå eller i et sted som er høyere enn området som lyser av lampene.
- Ikke flytt masten med masten hevet!

4.3 Transport og håndtering
Maskinen vil normalt bli trukket inn i ønsket posisjon og deretter koblet fra slepekjøretøyet. Lysmasten har imidlertid et løftepunkt for bruk med en kran og to lommer for bruk med en gaffeltruck.

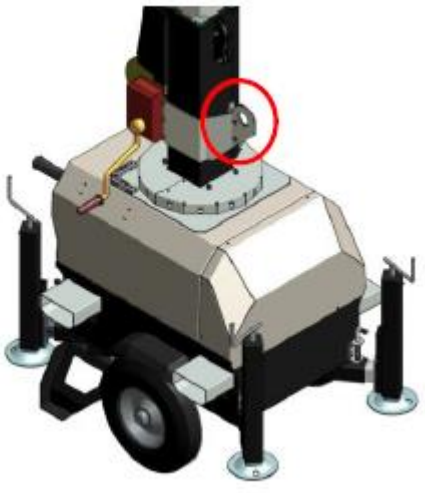

Løfteøye

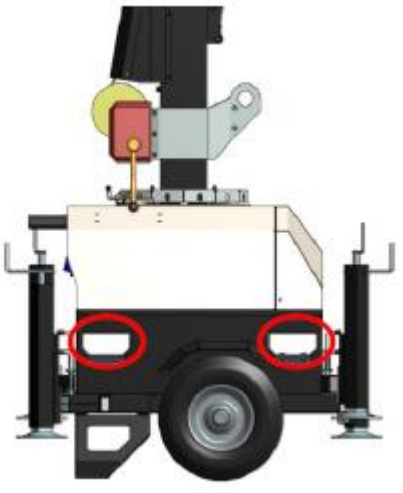

Lommer for gaffeltruck

Håndtering med kran er kun tillatt dersom maskinen er koblet til kranen gjennom løfteøyet.
For å flytte maskinen med kran:
1. Kontroller at løftekapasiteten på kranen og løfteinnretningene er tilpasset vekten av maskinen. Vekten er spesifisert i den angitte dokumentasjonen (brukerhåndboken) og på typeskiltet.
2. Koble kabelen / kroken til løfteøyet og stram kabelen.
3. Løft maskinen ca 10 cm.
4. Flytt sakte og plasser maskinen på bakken eller på bilen, og vær særlig oppmerksomhet på at alt personell er i sikkerhetsavstand fra den bevegelige lasten.

For å flytte maskinen med gaffeltruck:
1. Kontroller at løftekapasiteten på trucken er tilpasset maskinens vekt. Vekten er spesifisert i den angitte dokumentasjonen (brukerhåndboken) og på typeskiltet.
2. Sett gaflene inn i gaffeltruckens lommer.
3. Løft maskinen ca 10 cm.
4. Flytt sakte og plasser maskinen der det trengs, og vær særlig oppmerksom at alt personell er i sikkerhetsavstand fra den bevegelige lasten.

4.4 Stabilisering av enheten

Fremre og bakre stabilisator

Vater indikatorer

Sett opp enheten på følgende måte. Start med stabilisatoren som er på høyeste punkt.

1. For de fremre, hold stabilisatoren med en hånd og trekk låsestiften for å løsne benet. Trekk benet utover til det er helt forlenget og sørg for at låsestiften låser beinet på plass sikkert i forlenget stilling.
2. Fortsett å gjøre det samme med motsatt side.
3. Trekk opp enheten ved å dreie håndtaket på toppen av hvert ben med urviseren.
4. Vennligst referer til vater indikatorene som er installert på toppen av maskinen (nær masten) for å få maskinen perfekt utjevnet og stabil før heving av masten.
5. Maskinens hjul må alltid røre bakken.

Forsikre deg om at stabilisatorene alltid er fullt uttrekt før du hever masten!

Før man kobler til lysmasten må man forsikre seg om at masten er forskriftsmessig tilkoblet jord. Benytt en kabel med riktig tverrsnitt i henhold til gjeldende regelverk.

4.5 Retning og bruk av lysene

Masten kan roteres opp til 340 grader for å lede lyset etter behov.

- Frigi rotasjonslåsen og drei masten med rotasjonshåndtakene på masten for å lede lysene etter behov. Ikke glem å låse rotasjonen etterpå.
- I tillegg til mast rotasjonen kan hver av LED enhetene justeres på to akser og vippes frem og tilbake. På denne måten kan lysene styres enten vertikalt eller horisontalt. For å justere lyset på de horisontale aksene, må låsesplinten (Nr. 22 i delelisten) låses opp ved at man trekker den ut og roterer tårnet. For eventuelle justeringer må masten senkes for å komme til.

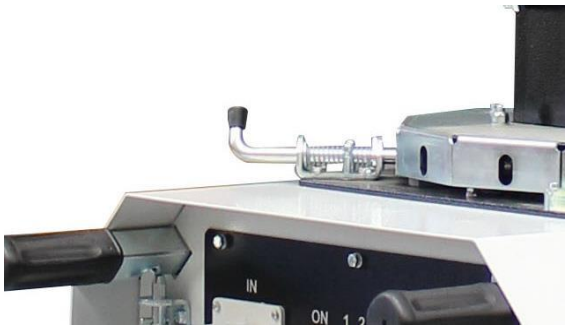

Mast rotasjonslås

LED lampe

- Vi anbefaler at du slår av lysene før du senker masten, slik at de kan avkjøles.

5. Rutinemessig vedlikehold

Dårlig vedlikeholdt utstyr kan utgjøre en sikkerhetsfare. For at utstyret skal fungere trygt og sikkert over en lengre periode, er det nødvendig med periodisk vedlikehold og sporadisk reparasjon.

Eventuelt vedlikeholdsarbeid på lysårnet må utføres av autorisert og utdannet personell. Det skal gjøres i et trygt arbeidsmiljø og med maskinen godt stabilisert.
- Bruk egnet verktøy og klær når du utfører vedlikeholdsarbeid.
- IKKE endre noen komponent dersom du ikke er autorisert eller utdannet personell.

Reparasjonene som ikke kan vurderes som rutinemessige vedlikeholds aktiviteter er F.eks.:
Erstatning av deler som er utsatt for sporadisk skade og erstatning av elektriske og mekaniske komponenter som slites ved normal bruk.
Denne typen arbeid er ikke dekket av garantien.

6. Deponering og avvikling

Denne maskinen er laget av deler som, hvis de ikke er kassert riktig, kan skade miljøet og skape økologiske farer. Følgende deler og materialer må leveres til autoriserte avfallsbehandlingssteder:

- Metallisk struktur;
- Kabler.

Disse komponentene må kastes i samsvar med lokale lover og disposisjoner.
Ha kvalifisert personell til å demontere maskinen og kaste deler.

Maskinens eier er ansvarlig for demontering og avhending av maskinen og dens komponenter ved slutten av levetiden.

X-CHAIN

7.0 Reservedeler

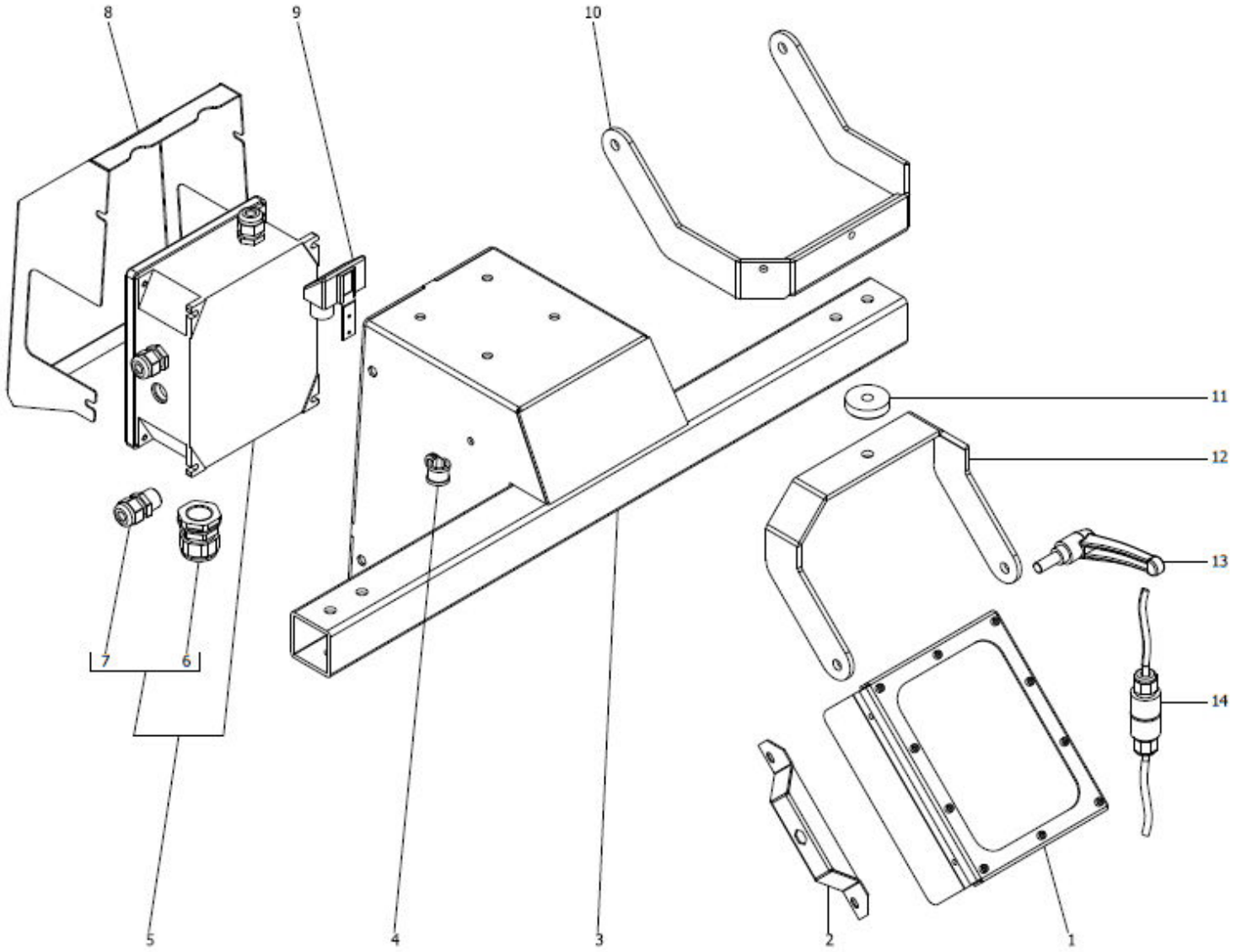
8
9
10
11
12
13
14
7
6
5
4
3
2
1

POS	ARTIKKELNUMMER	ARTIKKELBESKRIVELSE
1	79050	LED LAMPE 150W
2	79051	LED BRAKETT
3	79052	HOVEDRAMME FOR LED LAMPER
4	79053	GUMMIERT SLANGEKLEMME
5	79054	KOBLINGSBOKS
6	79055	NIPPEL PG 21
7	79056	NIPPEL PG 11
8	79057	LOKK FOR KOBLINGSBOKS
9	79058	LYSSENSOR
10	79059	TOPPBRAKETT FOR LED
11	79060	AVSTANDSSTYKKE FOR LED LAMPER
12	79061	NEDRE BRAKETT FOR LED LAMPE
13	79062	HÅNDTAK FOR LED LAMPE
14	79063	KONNEKTOR FOR LED LAMPE

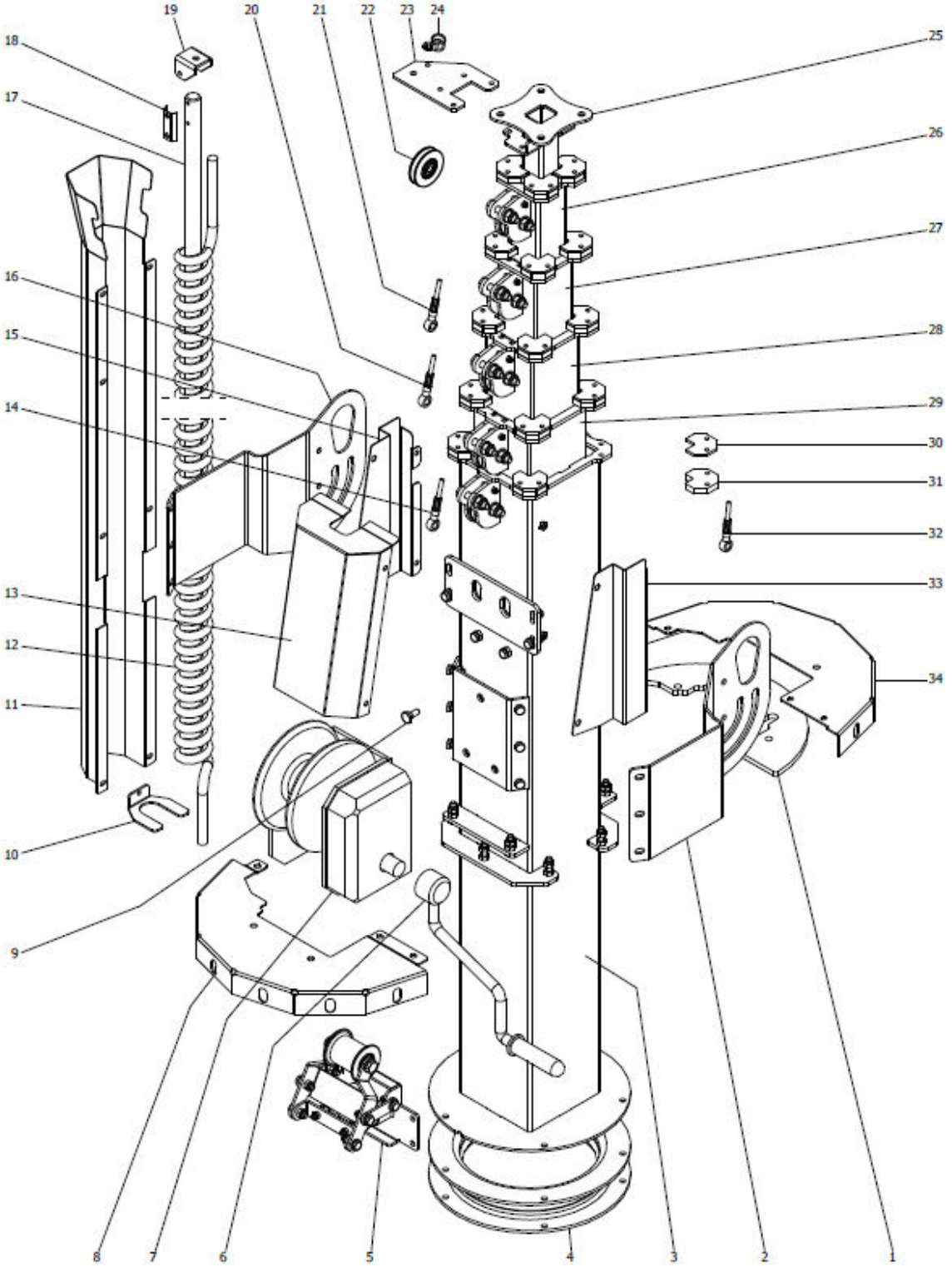
19
20
21
22
23
24
25
18
17
26
27
16
15
28
14
29
30
31
32
33
13
12
34
11
10
9
8
7
6
5
4
3
2
1

POS	ARTIKKELNUMMER	ARTIKKELBESKRIVELSE
1	79064	ROTASJONSFLENS
2	79065	LØFTEØYE, HØYRE DEL
3	79066	1° SEKSJON MAST
4	79067	ROTASJONSPLATE FOR MAST
5	79068	KOMPLETT STOPP/SIKKERHETSYSTEM
6	79069	VINSJ HÅNDTAK
7	79070	MANUELL VINSJ
8	79071	ROTASJONSPOSISJONERING, VENSTRE
9	79072	SKRUE
10	79073	BUNNPLATE FOR KABELRENNE
11	79074	KABELRENNE
12	79075	SPIRALKABEL
13	79076	FRONTDEKSEL
14	79077	STÅLWIRE–L 1170 mm
15	79078	VENSTRE DEKSEL
16	79079	LØFTEØYE, VENSTRE DEL
17	79080	SENTRERINGSSTAG (OPSJON)
18	79081	STREKKAVLASTER FOR SENTRERINGSSTAG (OPSJON)
19	79082	HOLDER FOR SENTRERINGSSTAG (OPSJON)
20	79083	STÅLWIRE–L 1210 mm
21	79084	STÅLWIRE–L 1200 mm
22A	79085	TRINSE D. 60
22B	79086	TRINSE D. 58
22C	79087	TRINSE D. 62
22D	79088	TRINSE D. 63
23	79089	PLATE FOR KABELHOLDER TOPP
24	79053	GUMMIERT SLANGEKLEMME
25	79090	6° SEKSJON MAST
26	79091	5° SEKSJON MAST
27	79092	4° SEKSJON MAST
28	79093	3° SEKSJON MAST
29	79094	2° SEKSJON MAST
30	79095	PLATE FOR STYREFLENS
31	79096	STYREFLENS, HARDPLAST
32	79097	STÅLWIRE–L 4300 mm
33	79098	HØYRE DEKSEL
34	79099	ROTASJONSPOSISJONERING, HØYRE

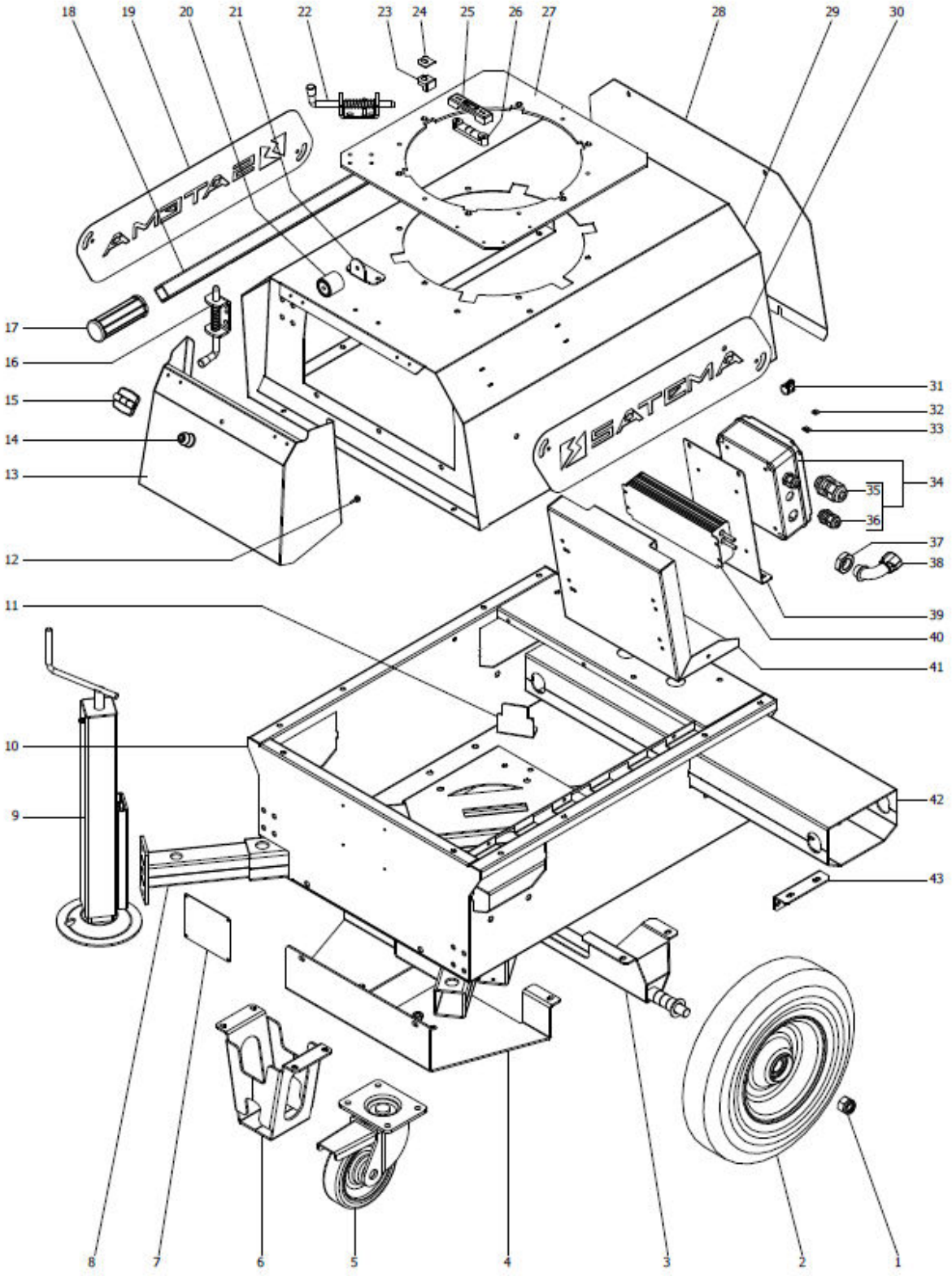
18
19
20
21
22
23
24
25
26
27
28
29
30
17
16
15
14
13
12
11
10
9
31
32
33
34
35
36
37
38
39
40
41
42
43
8
7
6
5
4
3
2
1
AMETAL
SATEMA

POS	ARTIKKELNUMMER	ARTIKKELBESKRIVELSE
1	79100	HJULMUTTER
2	79101	HJUL 400X95
3	79102	KOMPLETT AKSLING
4	79103	DEKSEL TIL AKSLING
5	79104	FRONTHJUL
6	79105	HOLDER TIL FRONTHJUL
7	79106	TYPESKILT
8	79107	STABILISATORSTAG
9	79108	STABILISATOR
10	79109	KOMPLETT RAMME
11	79110	HOLDER FOR ANTI ROTASJON
12	79111	GUMMIDEMPER FOR LOKK
13	79112	DØR
14	79113	GUMMIDEMPER, HUNN
15	79114	HENGSEL
16	79115	LÅS
17	79116	GUMMIHÅNDTAK
18	79117	STAG FOR HÅNDTAK
19	79118	VENSTRE SATEMA MERKE
20	79113	GUMMIDEMPER, HUNN
21	79119	FESTE FOR GUMMIDEMPER, HANN
22	79120	LÅS
23	79121	SPOR FOR LÅSESTAG
24	79122	HOLDEPLATE FOR LÅSESTAG
25	79123	BESKYTTELSESDEKSEL TIL VATER
26	79124	VATER
27	79125	SENTRERINGSPLATE FOR ROTASJONSMEKANISME
28	79126	BAKRE DEKSEL TIL TOPPDEKSEL
29	79127	TOPPDEKSEL
30	79128	HØYRE SATEMA MERKE
31	79053	GUMMIERT SLANGEKLEMME
32	79129	KLAMMER
33	79130	KLAMMER
34	79131	KOBLINGSBOKS
35	79055	NIPPEL PG 21
36	79056	NIPPEL PG 11
37	79132	MUTTER PG 16
38	79133	90° BEND
39	79134	PLATE FOR KOBLINGSBOKS
40	79135	STRØMFORSYNING
41	79136	PLATE
42	79137	LOMME FOR GAFFELTRUCK
43	79138	FESTE FOR GAFFELTRUCK LOMME

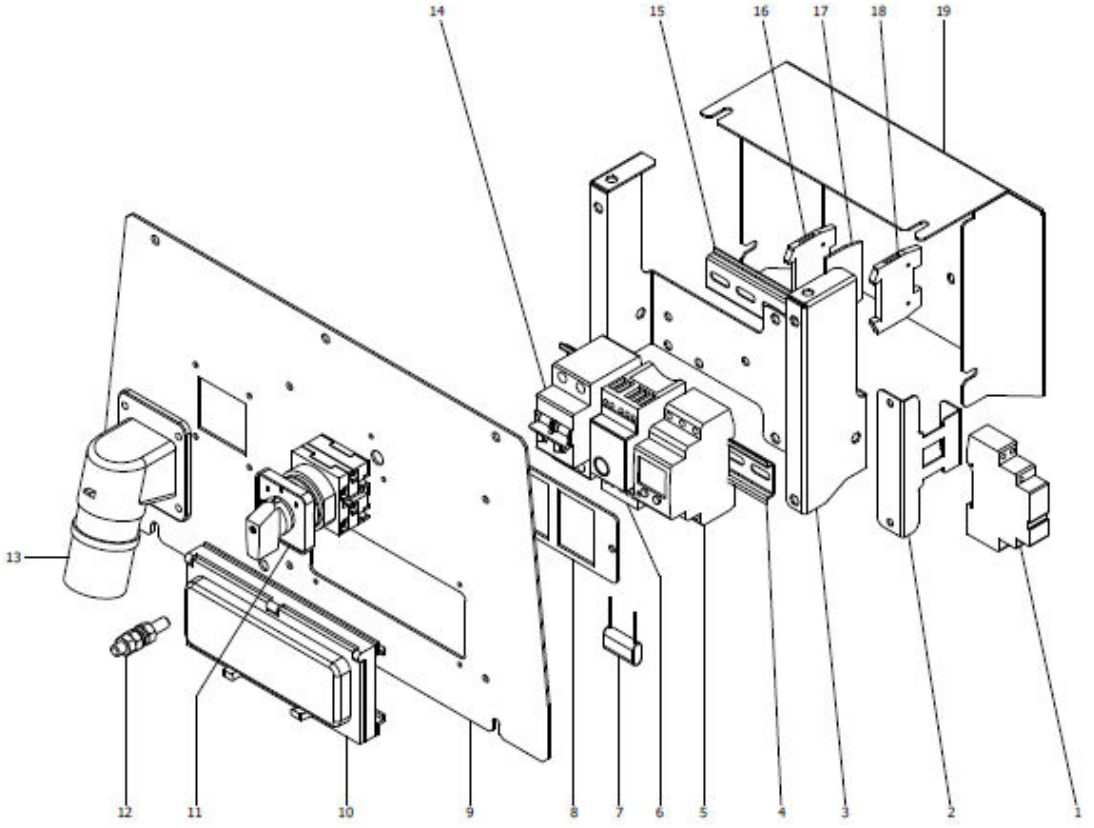

POS	ARTIKKELNUMMER	ARTIKKELBESKRIVELSE
1	79139	KONTAKTOR
2	79140	BRAKETT TIL KONTAKTOR
3	79141	BRAKETT FOR SIKRINGER
4	79142	DIN SKINNE L 200
5	79143	ASTROUR
6	79144	FOTOCELLE
7	79145	KAPASITATOR
8	79146	FESTEPLATE
9	79147	FRONTDEKSEL
10	79148	VINDU FOR SIKRINGER
11	79149	VENDER
12	79150	JORDBOLT
13	79151	16A - 230V APPARATINNTAK
14	79152	SIKRING, 2 POL, 16A
15	79153	DIN SKINNE L 100
16	79154	STYREKORT
17	79155	DEKSEL TIL STYREKORT
18	79156	ENDEPLATE STYREKORT
19	79157	INDRE DEKSEL TIL KONTROLLPANEL

8.0 Elektrisk systemoppsett

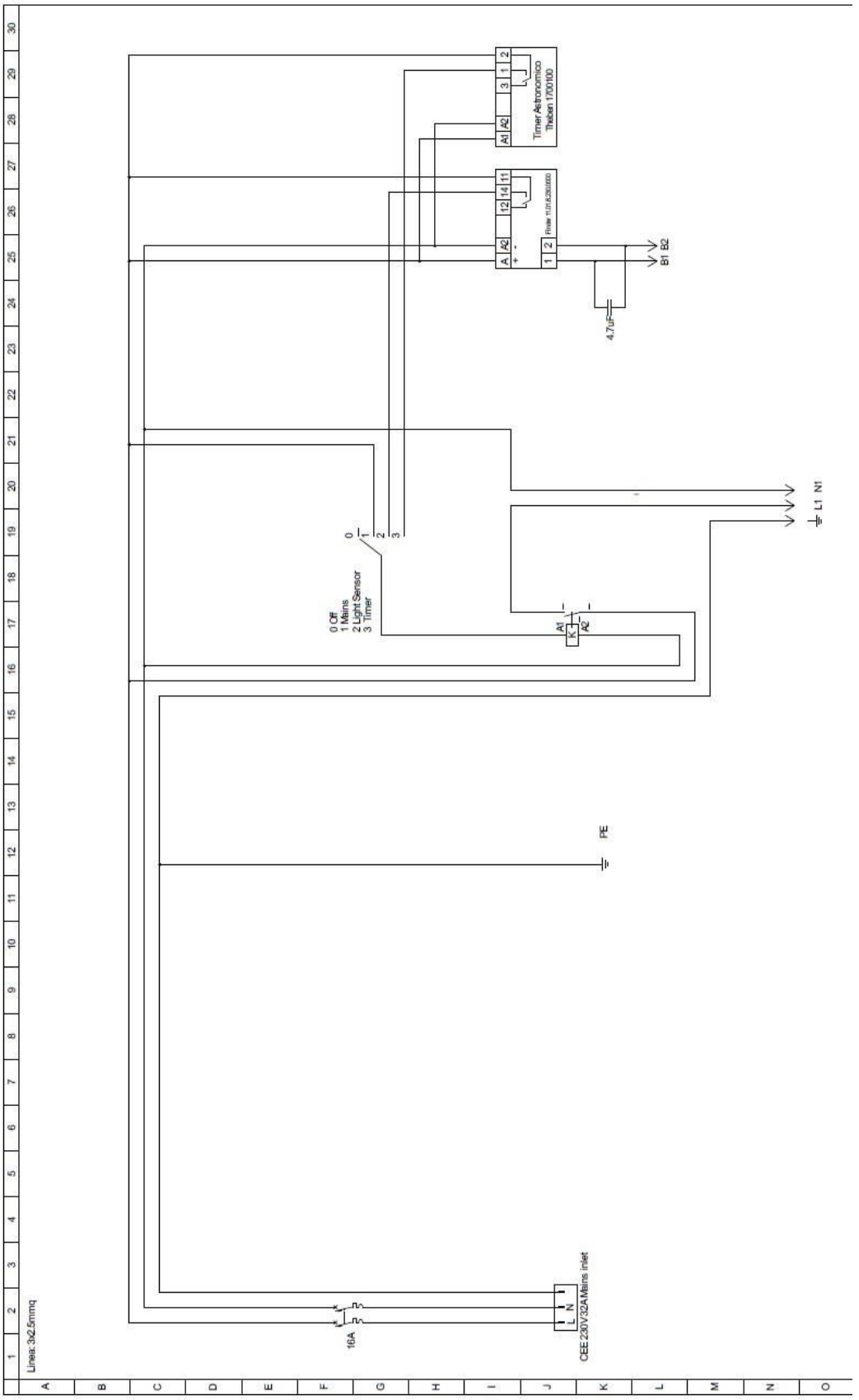

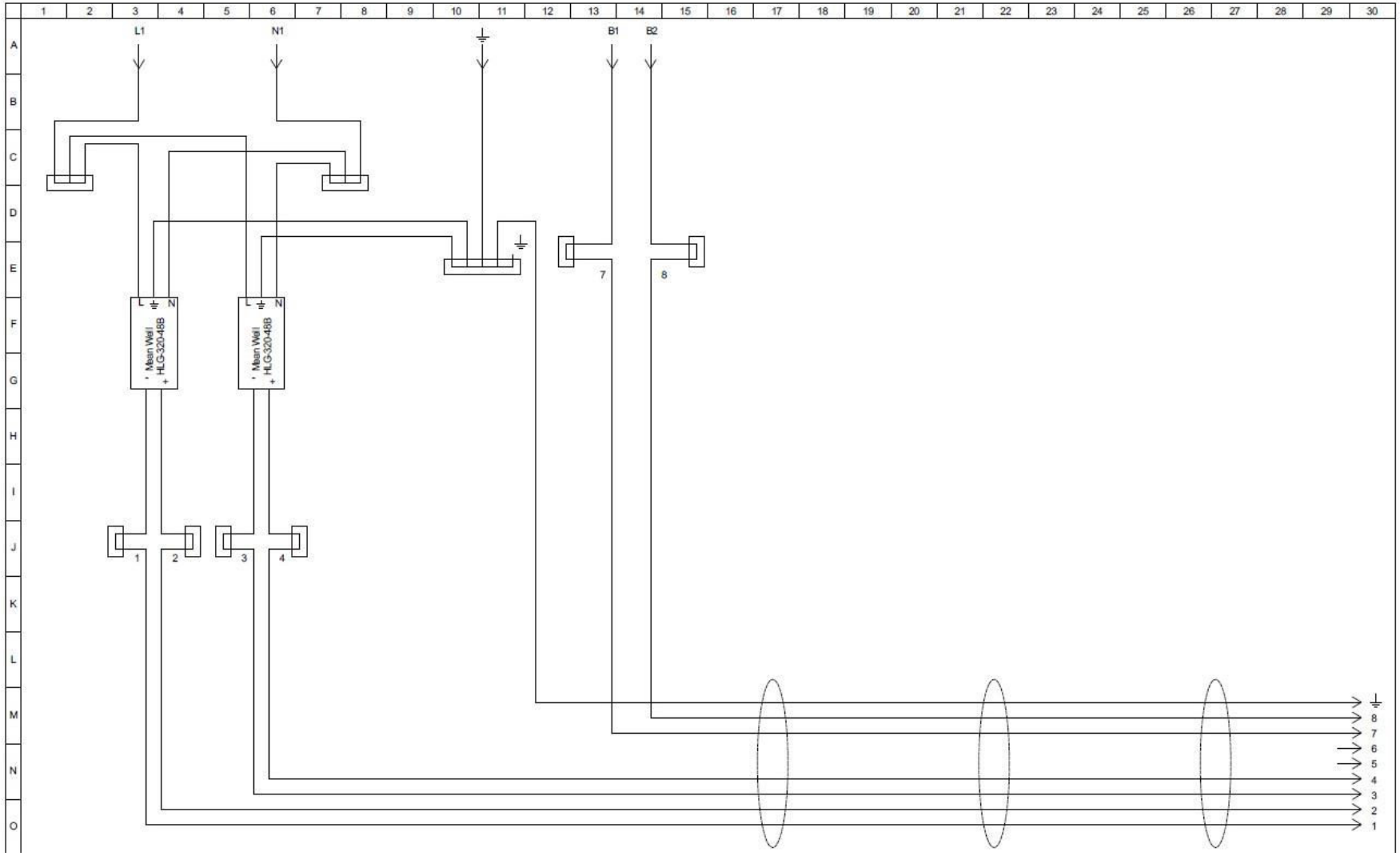
L1
N1
B1
B2
Mean Well
HLG-320-48B
Mean Well
HLG-320-48B
L
N
1
2
3
4
7
8
8
7
6
5
4
3
2
1

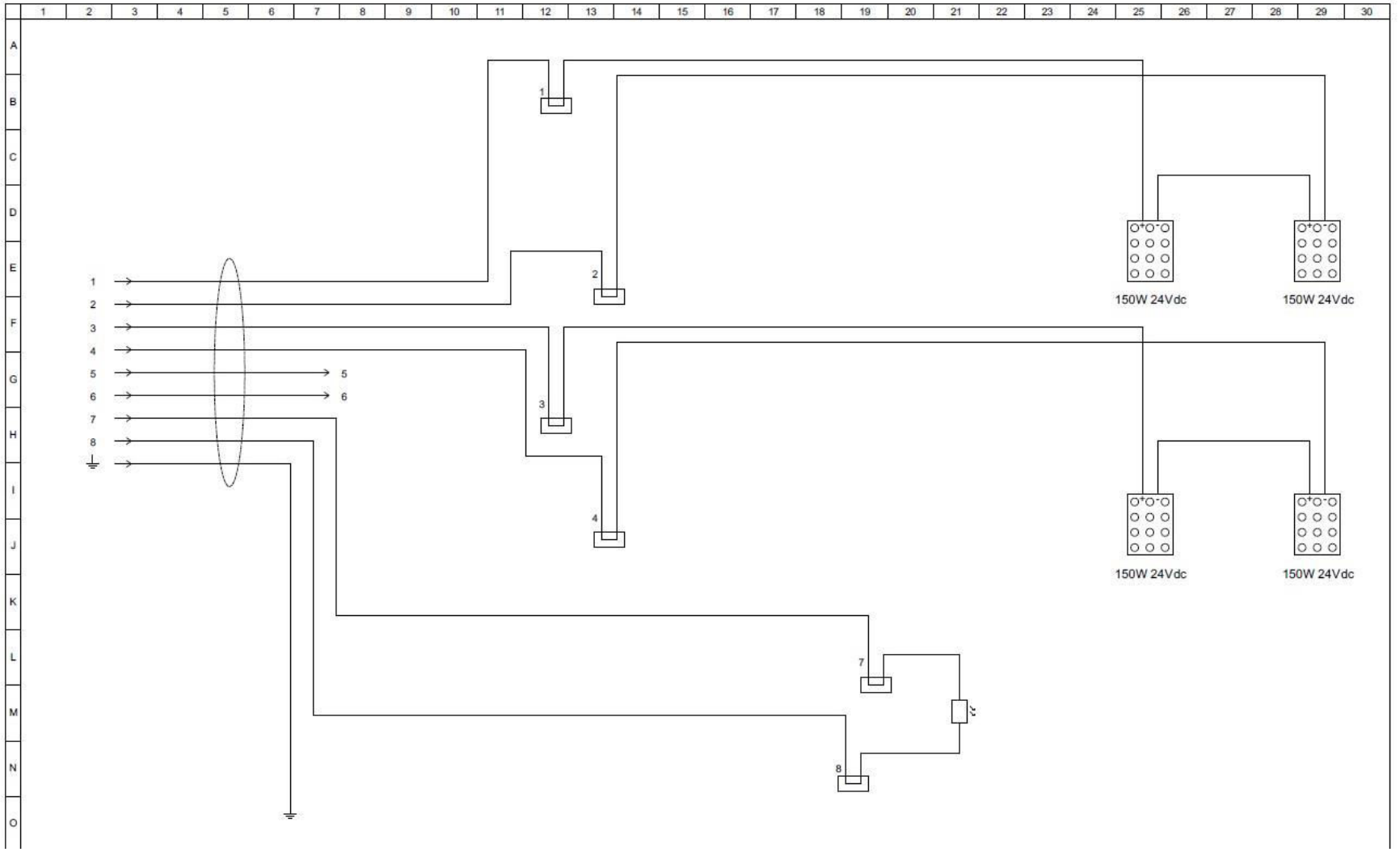
1
2
3
4
5
6
7
8
150W 24Vdc
150W 24Vdc
150W 24Vdc
150W 24Vdc